Danfoss

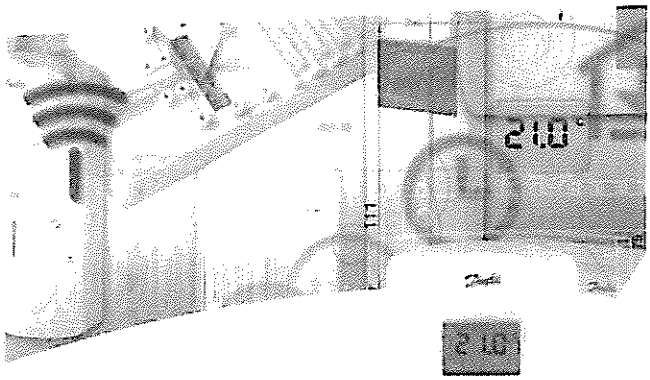

088U0213

(GB) Instruction CF-RF Room Thermostat with Infrared Floor Sensor
(D) Instruktion CF-RF Raumthermostat mit Infrarot-Bodensensor
(DK) Vejledning CF-RF Rumtermostat med infrarød gulvsensor
(F) Instruction Thermostat d'ambiance CF-RF avec Capteur au sol infrarouge
(SE) Bruksanvisning CF-RF rumstermostate med infraröd golvsensor
(PL) Instrukcja obsługi termostatu z czujnikiem podłogowym CF-RF
(NL) Handleiding voor CF-RF kamerthermostaat met infrarood vloersensor
(I) Istruzioni CF-RF con sensore a pavimento a raggi infrarossi

(DK) Indhold

1. Funktionsoversigt 26
2. Installation 26
3. Temperaturindstillinger 28
4. Transmissionstest 31
5. Montering 31
6. Afinstallation 32
7. Specifikationer 33
8. Fejlfinding 34
9. Figurer og illustrationer A1-A2

DK

1. Funktionsoversigt

Forside - fig. 1
① Op/ned-knap
② Trykknap
③ Rød lysdiode (under frontdækslet)
⑤ Infrarød gulvsensor

Lysdiode

Konstant lys	**Tændt**
Lyser ikke	**Slukket**
Langsom blinken	**Blinker**
Hurtig blinken	**Flimrer**

Bagside - fig. 2
① Bagplade
② Bagpladelås (drej 90°)
③ Skruehul til vægmontering
④ Placering af batterier
⑤ Skrue og rawlplug

Bemærk! Fjern de medfølgende strips fra batterierne for at aktivere dem

2. Installation

Bemærk!
- *Fjern de medfølgende strips fra batterierne i rumtermostaten for at aktivere dem.*
- *Tildelingen af rumtermostater til masterregulatoren skal udføres inden for en afstand af 1½ m.*

Aktivering af tilstanden Install på masterregulatoren - fig. 1

- Tryk på menuknappen ⑤ for at vælge tilstanden Install. Indikatoren for Install ⑥ blinker
- Tryk på OK ⑦ for at aktivere Install. Indikatoren for Install ⑥ tændes.

DK

Aktivering af tilstanden Install på rumtermostaten

- Tryk på knappen ②. Lysdioden ③ og ⑥ flimrer under kommunikationen.

Valg af udgang på masterregulatoren

- Alle tilgængelige udgangsindikatorer på masterregulatoren ④ lyser, og den første af dem blinker.
- Tryk på udgangsknappen ⑧, for at vælge den ønskede udgang (blinker), og bekræft med OK ⑦
- Alle udgangsindikatorer ④ slukkes. Indikatoren for den valgte udgang forbliver tændt et kort øjeblik

Rumtermostatens installationsstatus

- Tilfredsstillende - lysdioden ③ slukkes.
- Ikke tilfredsstillende - lysdioden ③ blinker fem gange

Bemærk! Om nødvendigt kan man tildele en rumtermostat flere udgange ved at gentage installationsprocessen.

3. Temperaturindstillinger

Digitalt display - fig. 1

SET Indstilling af ønsketemperatur
MIN Minimumsgrænse for temperatur
MAX Maksimumsgrænse for temperatur
Låseikon (indstillingerne låses fast med fjernbetjeningen CF-RC)
Transmissionslinkikon
Indikator for lavt batteriniveau
Alarmikon
Timerikon (tids- og zonestyring foretages med fjernbetjeningen CF-RC)
Rumtemperatur
Temperatur ved gulvoverfladen

Ændring af standardtemperaturen på displayet - fig. 1

1. Den faktiske rumtemperatur vises som standard i displayet
2. Tryk på hold knappen ②, og hold den nede, indtil SET MAX vises på displayet, for at ændre standardvisningen i displayet fra at være den faktiske rumtemperatur til at være den faktiske temperatur ved gulvoverfladen.
3. Tryk kort gentagne gange på knappen ②, indtil eller blinker i displayet.
4. Tryk på op/ned-knappen ① for at vælge den nye standardtemperatur i displayet:

Rumtemperatur
Temperatur ved gulvoverfladen

Indstilling af rumtemperatur

1. Kontroller, at den faktiske rumtemperatur vises i displayet.
2. Tryk på op/ned-knappen ① for at indstille den ønskede rumtemperatur. SET vises i displayet
3. Når du slipper op/ned-knappen ①, vil displayet igen vise den faktiske rumtemperatur.

DK

Bemærk! Termostaten regulerer gulvvarmesystemet i henhold til rumtemperaturens referencepunkt og inden for de fastsatte maksimums- og minimumsgrænser for temperaturen ved gulvoverfladen.

Begrænsning af rumtemperatur

1. Kontroller, at den faktiske rumtemperatur vises i displayet.
2. Tryk på knappen ②, indtil SET MAX vises i displayet.
3. Tryk på op/ned-knappen ① for at indstille en maksimumsgrænse for rumtemperatur.
4. Tryk kort på knappen ②. SET MIN vises i displayet.
5. Tryk på op/ned-knappen ① for at indstille et minimum for rumtemperatur.
6. Tryk kort på knappen ②. Den faktiske temperatur ved gulvoverfladen vises i displayet.

Grænser for temperatur ved gulvoverfladen

1. Kontroller, at den faktiske temperatur ved gulvoverfladen vises i displayet (illustreret med ⇧).

2. Tryk på knappen ②, og hold den nede, indtil SET MAX også vises i displayet.
3. Tryk på op/ned-knappen ① for at indstille en maksimumsgrænse for temperaturen ved gulvoverfladen.
4. Tryk kort på knappen ②. SET MIN vises også i displayet.
5. Tryk på op/ned-knappen ① for at indstille en minimumsgrænse for temperaturen ved gulvoverfladen.

VIGTIGT!
Da varmeafgivelsen fra gulvet kan variere let afhængigt af gulvbelægningen – og dermed forårsage en unøjagtig temperaturmåling – kan det være nødvendigt at justere indstillingerne for maksimums- og minimumstemperaturer ved gulvoverfladen tilsvarende.

! Det er vigtigt, at du altid følger gulvfabrikantens anbefalinger med hensyn til temperatur ved gulvoverfladen.

! Det anbefales altid at inkludere en blandeshunt til gulvopvarmningskredsløb for at sikre en optimal fremløbstemperatur. - Ud over at give et mindre energiforbrug, vil en korrekt indstilling af fremløbstemperaturen eliminere risikoen for en for stor varmeoverførsel til gulvet.

4. Transmissionstest

Start af transmissionstest fra rumtermostaten - fig. 1
- Tryk på knappen ②.
- Lysdioden ③ tændes.

DK

Linktesten er tilfredsstillende
- Lysdioden ③ slukkes.

Linktesten er ikke tilfredsstillende
- Lysdioden ③ blinker fem gange.

Ingen linkforbindelse til rumtermostaten
- Prøv at ændre rumtermostatens placering i rummet.
- Eller installer repeaterenheden (CF-RU), og placer den mellem masterregulatoren og rumtermostaten.

Bemærk! Den/de udgangsindikator(er) på masterregulatoren ④, der er forbundet med rumtermostaten, blinker under linktesten.

5. Montering

Placering af rumtermostaten - fig. 3
- Rumtermostaten skal placeres i henhold til fig. 3.

VIGTIGT!
Rumtermostaten skal så vidt muligt installeres, hvor den ikke påvirkes af sollys, stærkt kunstigt lys (fx fra halogenlamper), træk, andet varmeafgivende udstyr (fx tv-apparater) osv.
! Vær opmærksom på, at møbler, tæpper osv ikke placeres permanent inden for den infrarøde gulvsensors område som vist på fig. 3.

Montering - fig. 2
1. Monter bagpladen ① med de to skruer og rawlplug ⑤ gennem skruehullerne ③ i bagpladen.
2. Skub termostaten på plads på bagpladen
3. Fastlås om nødvendigt termostaten til bagpladen med en unbrako nøgle ② (drejes 90°)

6. Afinstallation

Aktivering af tilstanden Uninstall på masterregulatoren - fig. 1
- Tryk på menuknappen ⑤ for at vælge tilstanden Uninstall. Indikatoren for Uninstall ⑨ blinker.
- Tryk på OK for at aktivere Uninstall ⑦. Indikatoren for Uninstall ⑨ tændes.

Fravalg af udgang på masterregulatoren
Tryk på udgangsknappen ⑧ for at markere den udgang, der skal fravælges.
Fravælg den blinkende udgang ④ med tryk på OK ⑦.

7. Specifikationer

Interval for temperatur-indstillingsområde	5-35°C
Transmissionsfrekvens	868,42 MHz
Transmissionsrækkevidde i almindelige bygninger (op til)	30 m
Transmissionseffekt	< 1 mW
Batteri	2 stk. AA Alkaline, 1,5 V
Batterilevetid (op til)	1-3 år
Omgivelsestemperatur	0-50°C
Beskyttelsesklasse	21
Gulvsensornøjagtighed	+/- 1°C
Gulvsensorens emissionskoefficient	0,9

DK

8. Fejlfinding

Fejlindikation	Mulig årsag
Lysdioden, ⌂ og ⌂ blinker hvert femte minut	Batteriniveau lavt
Lysdioden, ⌂ og ⌂ blinker hver 30. sekund	Batteriniveau kritisk lavt
Lysdioden, ⌂, ⌂ og ⌂ blinker	Batteriniveau kritisk lavt. Transmissionen er stoppet
Lysdioden, ⌂ og ⌂ blinker fem gange	Installlationen/linktesten er ikke tilfredsstillende
E03 og ⌂	Aktuatorfejl på udgang (CF-MC)
E05 og ⌂	Rumtemperatur under 5°C

A1

Fig. 1

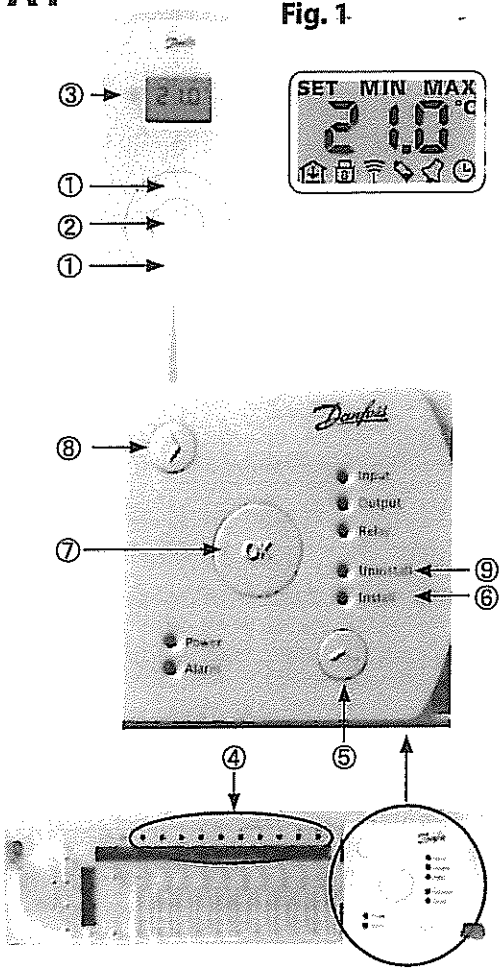
SET MIN MAX
°C
OK
Power
Alarm
Input
Output
Relay
Unmanned
Intruder
①
②
①
③
④
⑤
⑥
⑦
⑧
⑨

A2

Fig. 2

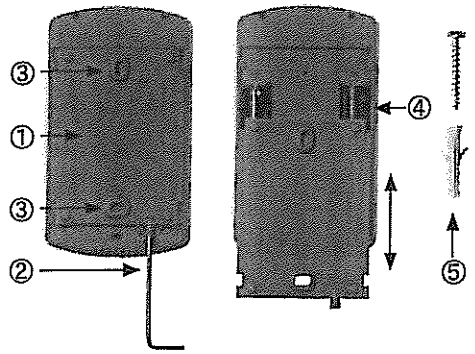

Fig. 3

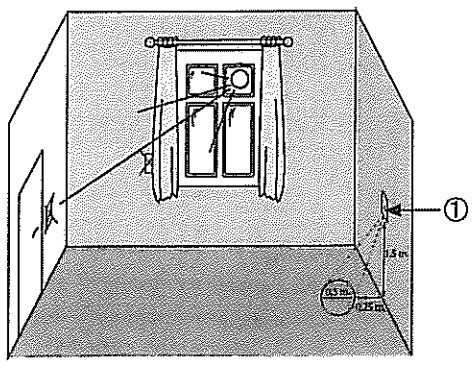

Wireless wellness by Danfoss

www.heating.danfoss.com

088N2463 | 01.03.2007 | Version 02